Рисуем военную технику!

Технологические карты рисования военной техники для детей 5 – 7 лет

Уважаемые родители!

- В преддверии великого праздника Дня победы предлагаем вам вместе с детьми нарисовать военную технику. Лучший подарок тот, который сделан своими руками! Создайте с ребенком необыкновенный сюжет, посвященный военной тематикеили тематики парада Победы, а нарисовать военную технику вам помогут пошаговые технологические карты.
- Технологические карты помогут в работе даже начинающему художнику!
- Будем очень рады , если ваши шедевры украсят выставку работ в группе детского сада «Журавленок» в социальной сети Vkontakte
- **Желаем вам приятно провести время со своими детьми и успехов в создании ваших сюжетов!**

Простой уровень Танк

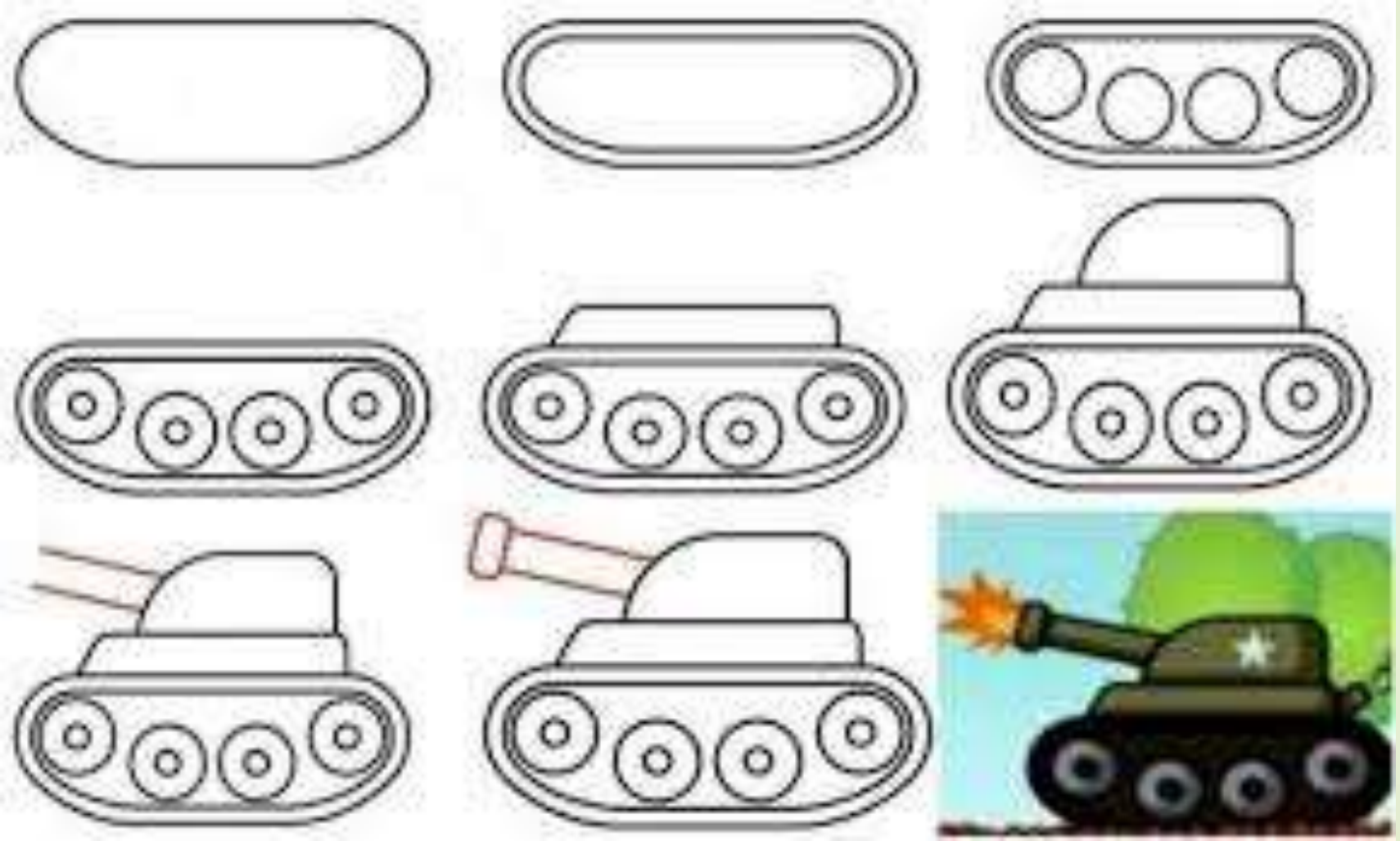

Простой уровень Военный самолет

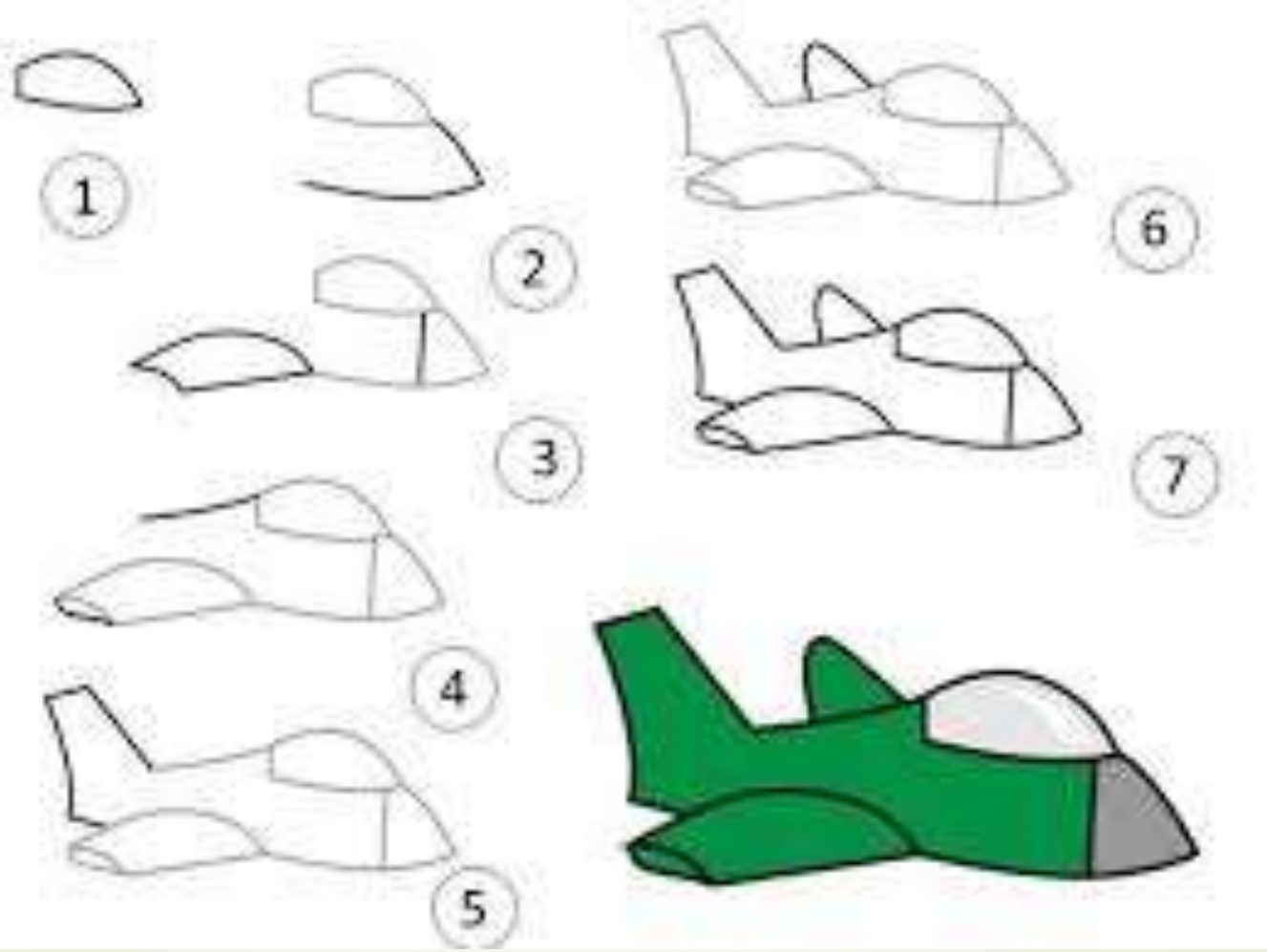

Простой уровень Подводная лодка

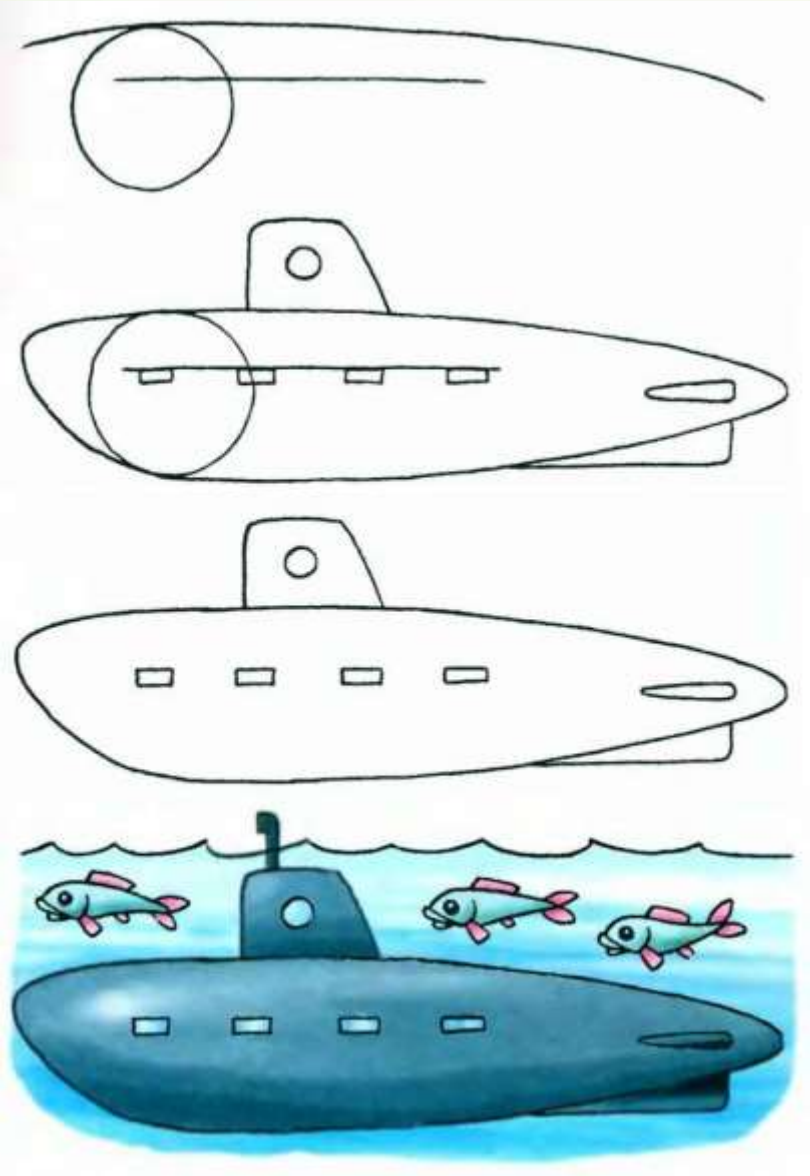

Простой уровень Вертолет

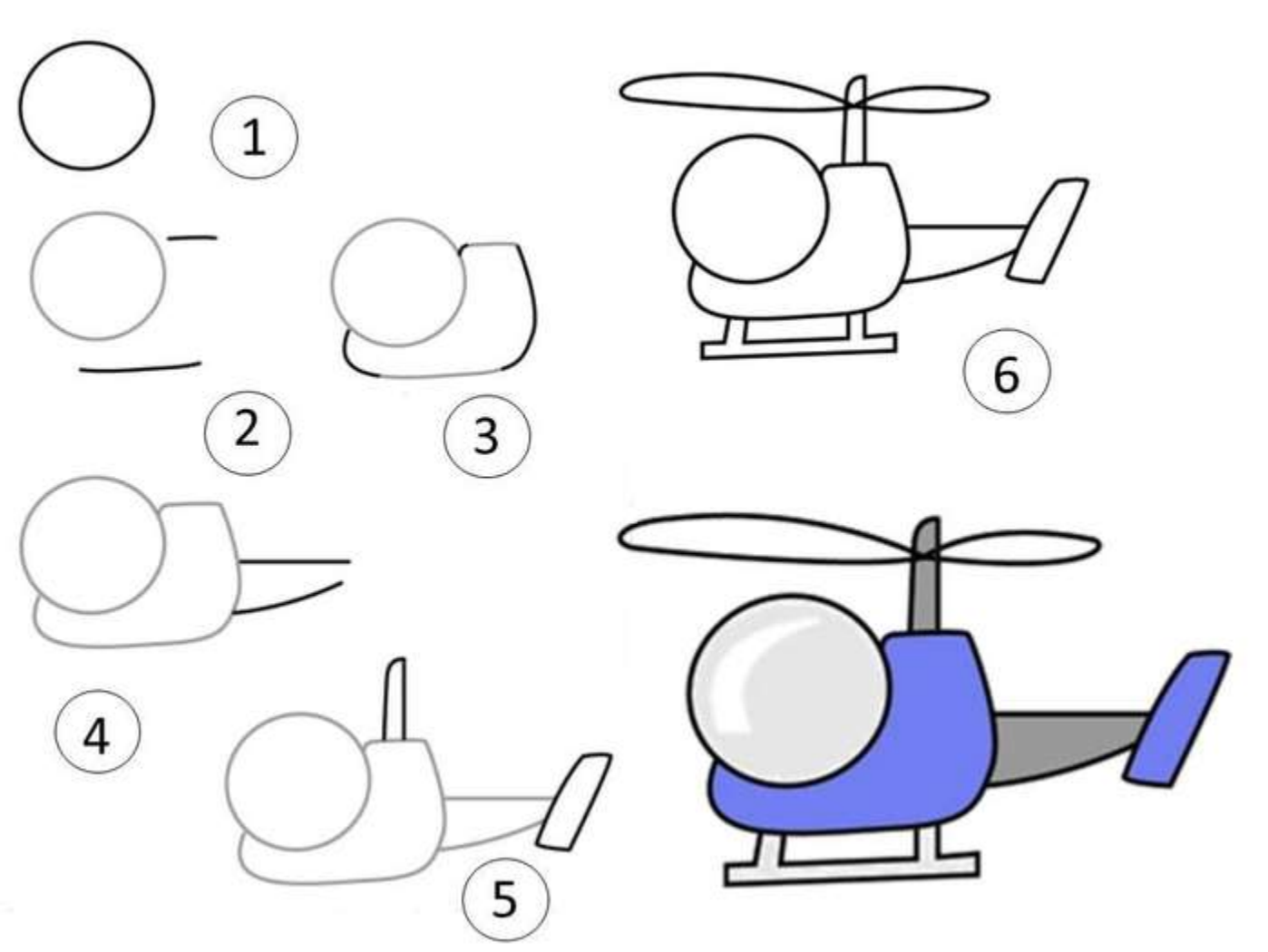

Простой уровень Корабль

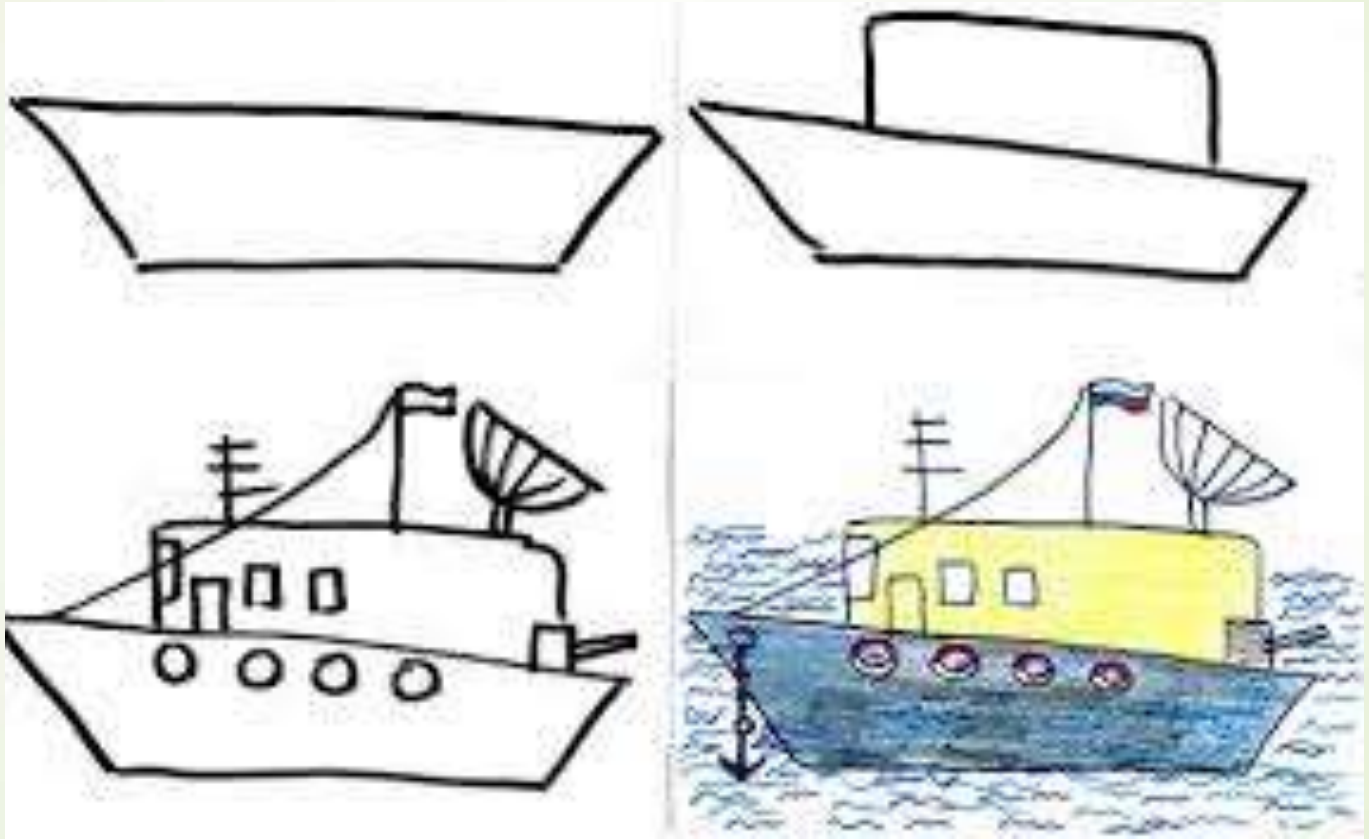

Уровень посложнее

Танк

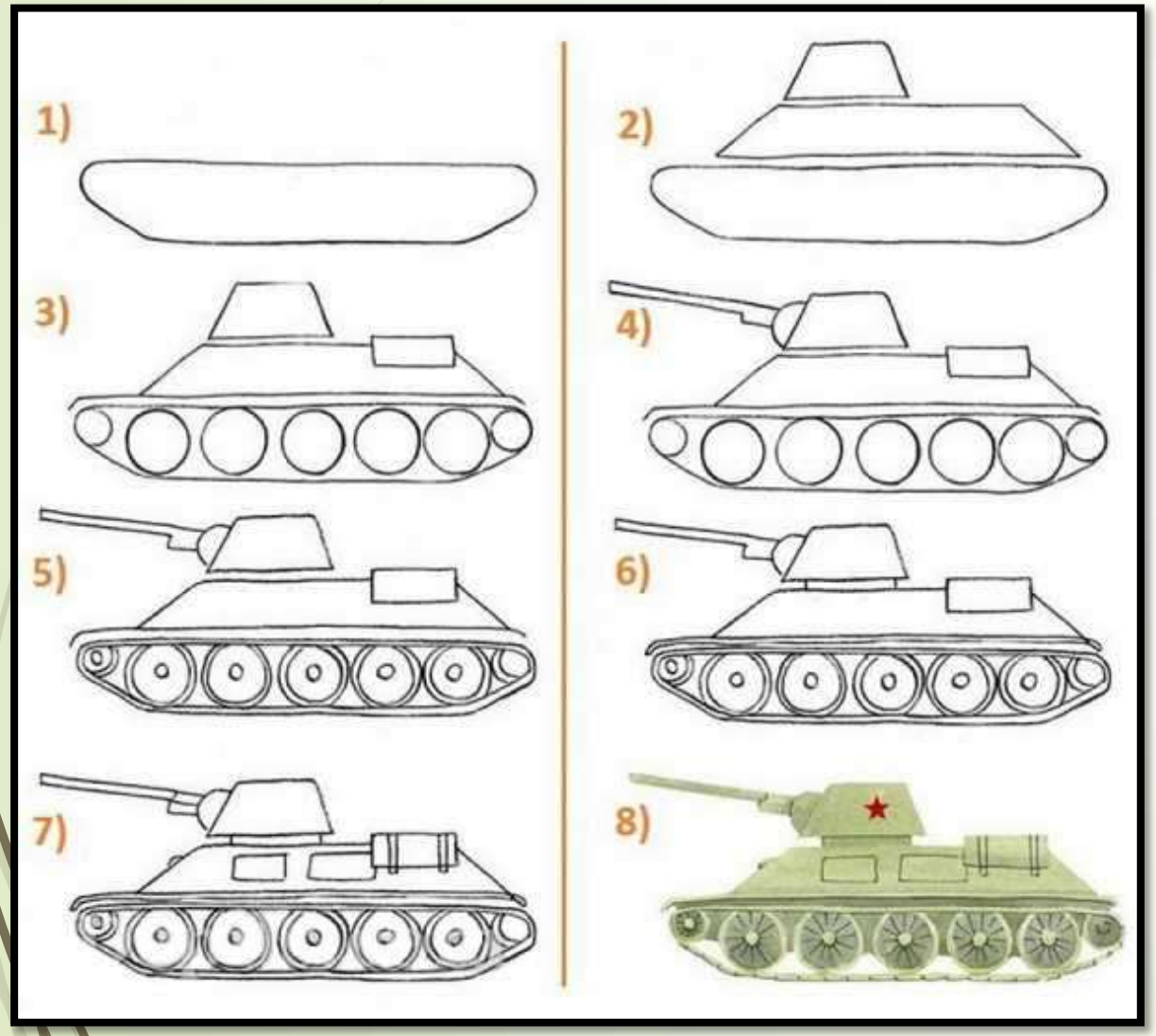

Вертолет

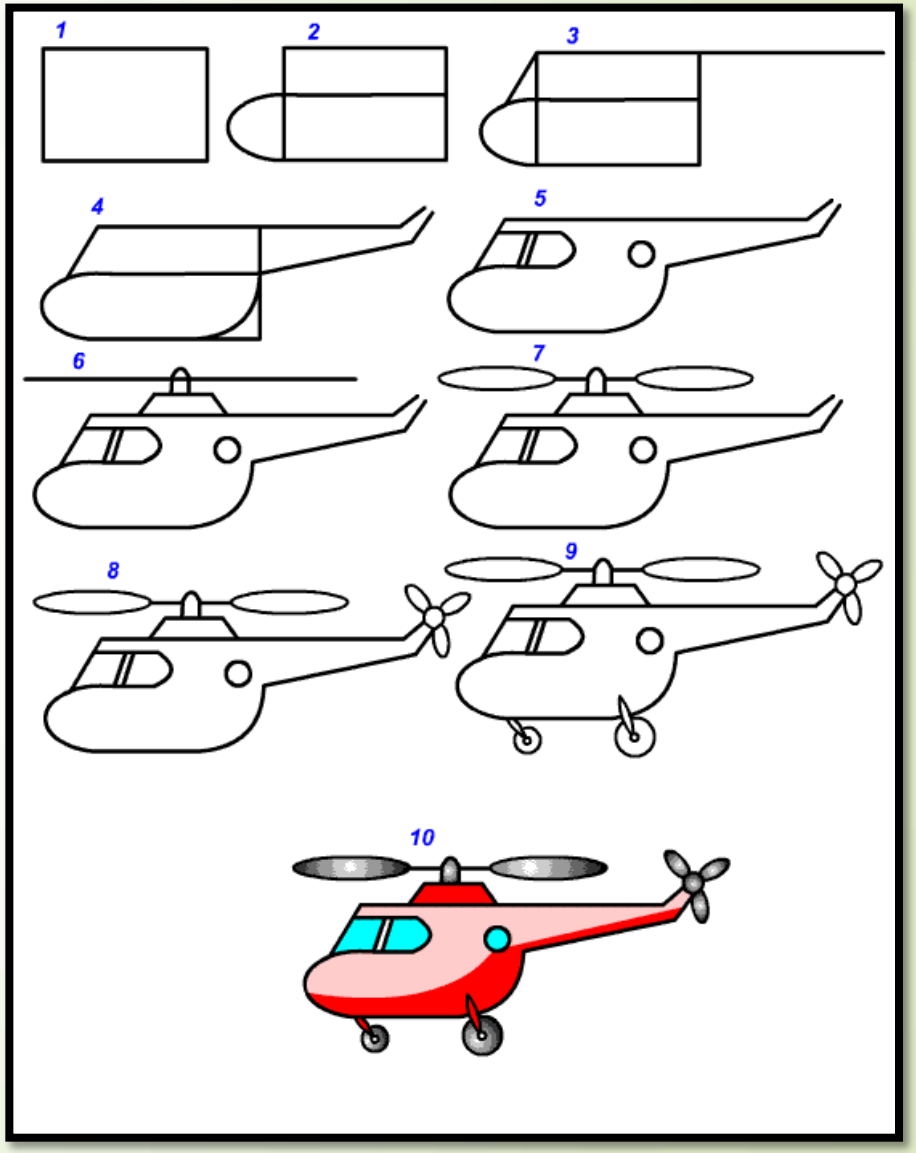

Уровень посложнее

Броневик

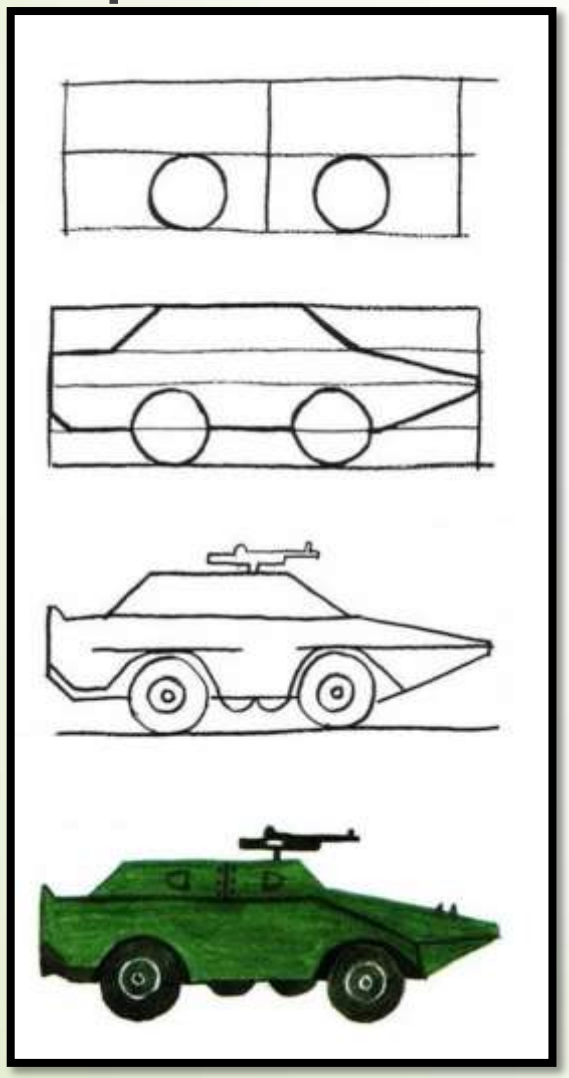

Военный корабль

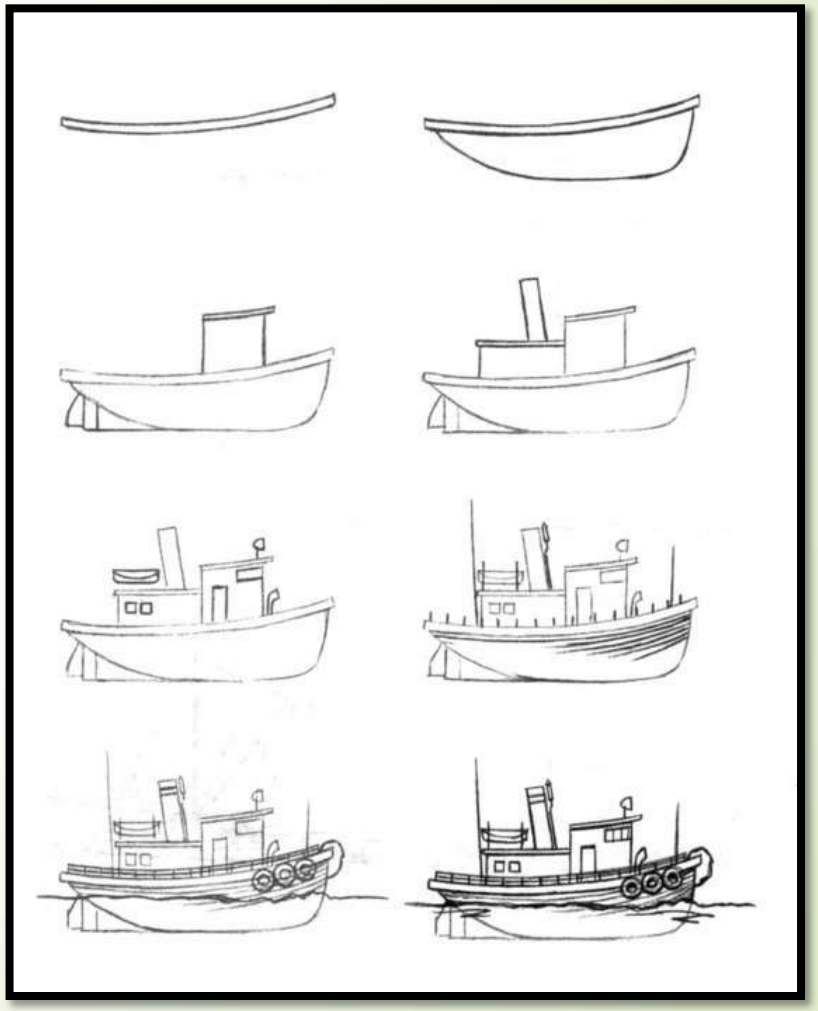

Уровень посложнее Военный самолет

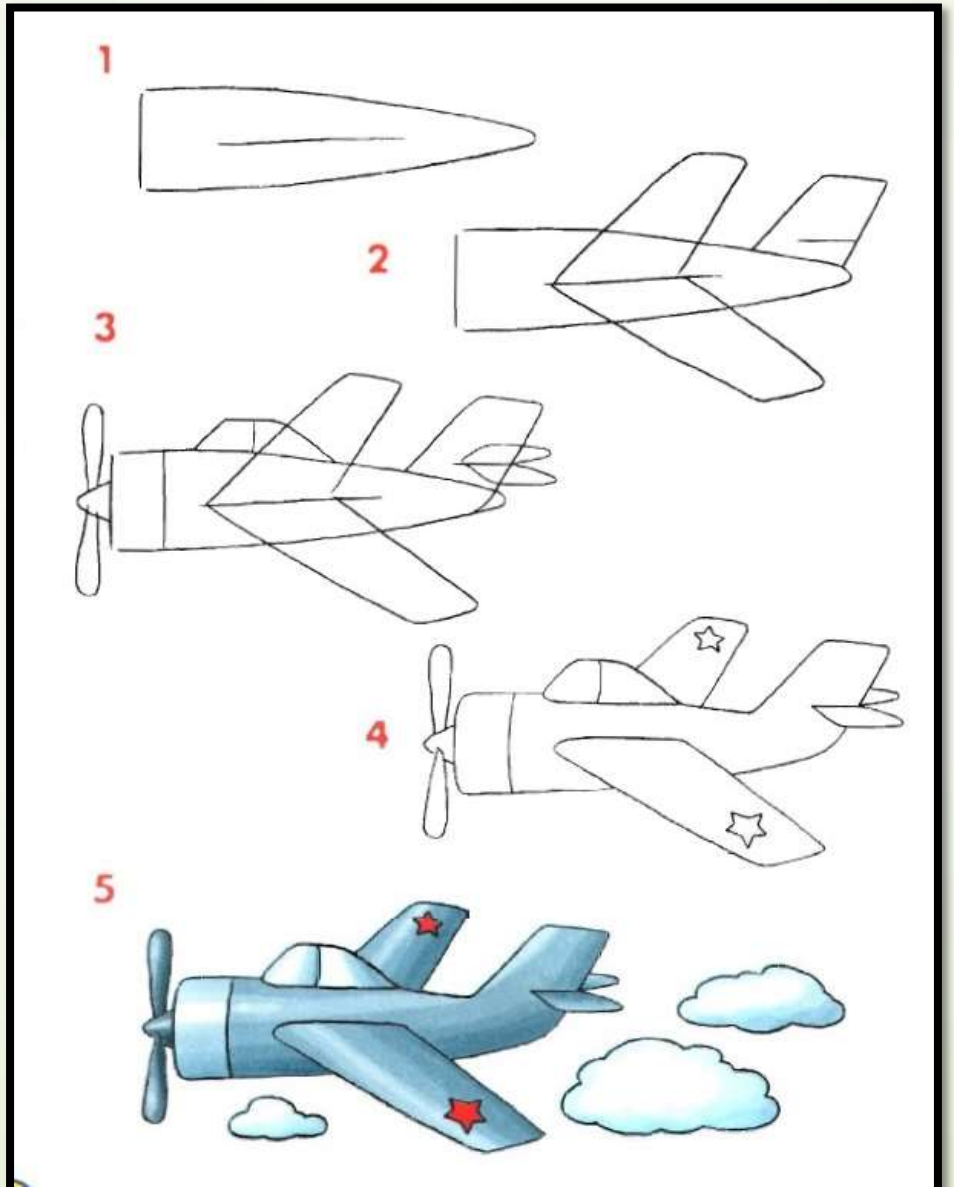
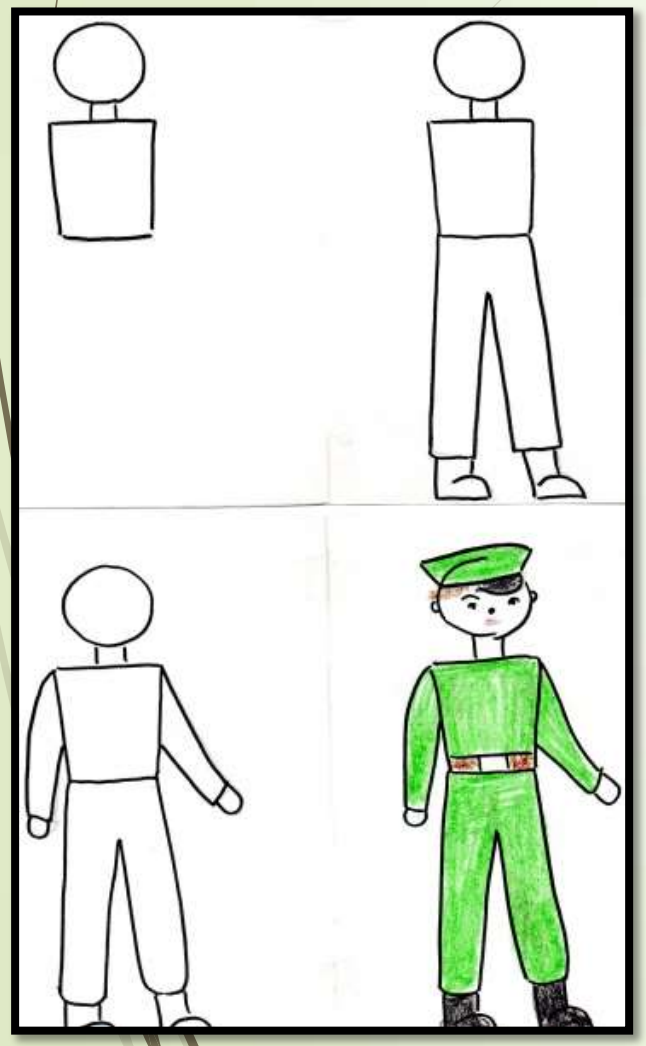
Военные